	年 月 日	訂正記事	担当	確認								
1	'22.8.3	JIS改正による表記変更及び誤記訂正	西田	高畑	2	'23.8.28	図面名称誤記訂正	西田	高畑			
3					4					5		

使用荷重	80kg以下

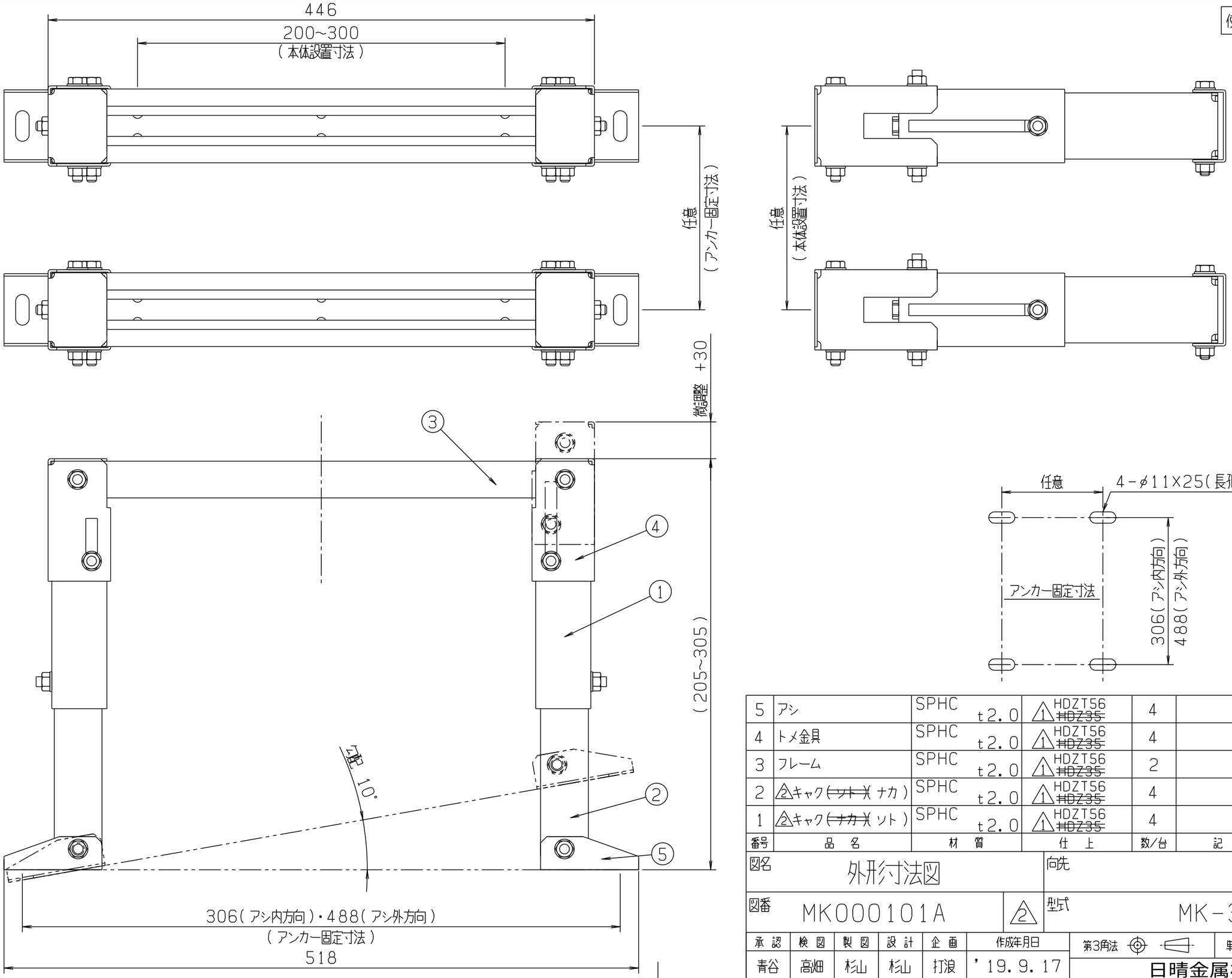

番号	品名	材質	仕上	数/台	記事	図番	Gr
5	アシ	SPHC t2.0	1 HDZT56 ~~HDZ35~~	4		ZFX02318A	01
4	トメ金具	SPHC t2.0	1 HDZT56 ~~HDZ35~~	4		ZFX02317A	01
3	フレーム	SPHC t2.0	1 HDZT56 ~~HDZ35~~	2		ZFX02316A	01
2	2 キャク ~~(ソト)~~ (ナカ)	SPHC t2.0	1 HDZT56 ~~HDZ35~~	4		ZFX02315A	01
1	2 キャク ~~(ナカ)~~ (ソト)	SPHC t2.0	1 HDZT56 ~~HDZ35~~	4		ZFX02314A	01

図名	外形寸法図	向先	殿納
図番	MK000101A 2	型式	MK-30

承認	検図	製図	設計	企画	作成年月日	第3角法	単位:mm	尺度	1/2
青谷	高畑	杉山	杉山	打浪	'19.9.17	日晴金属株式会社			

A3-A