	年 月 日	訂正記事	担当	確認										
					1	'21. 10. 4	高耐食鋼板の材質表記をJIS表記に変更の為転記	西田	高畑	2	'23. 4. 24	材質表記変更	西田	高畑
3	'24. 9. 12	寸法追記	濱村	高畑	4					5				

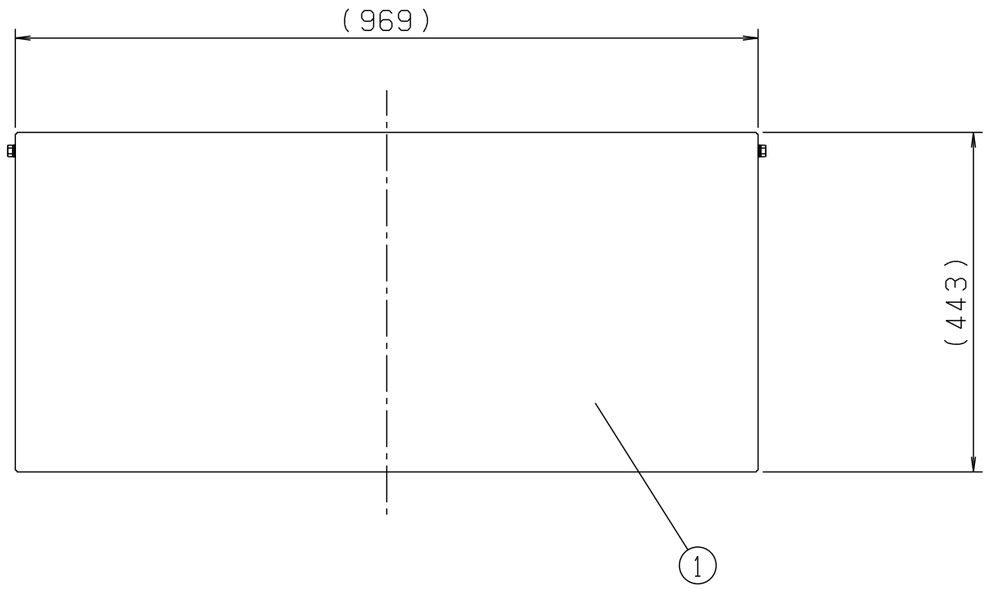

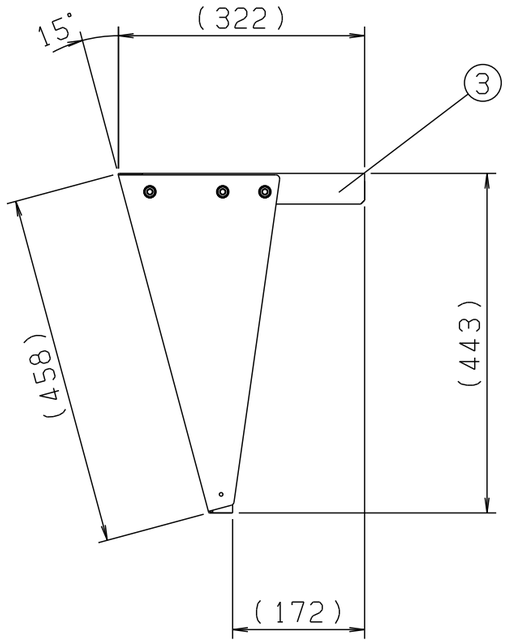

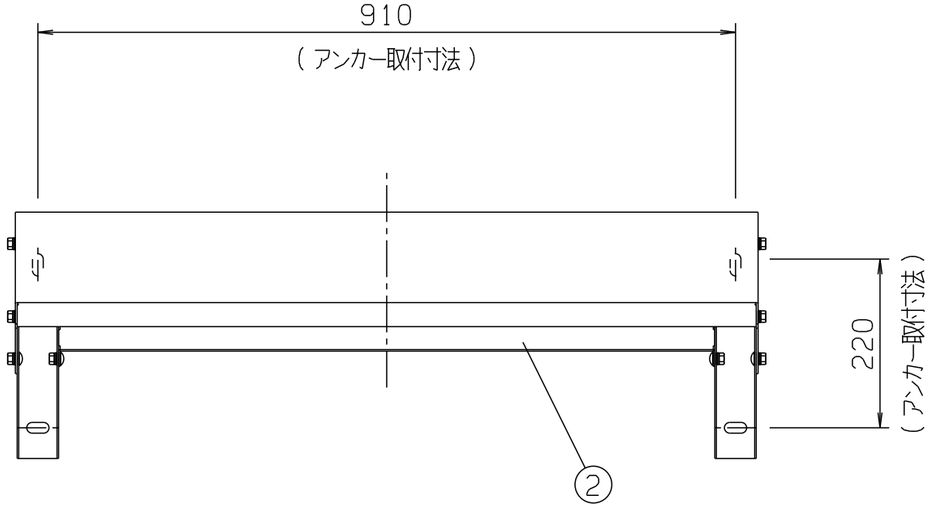

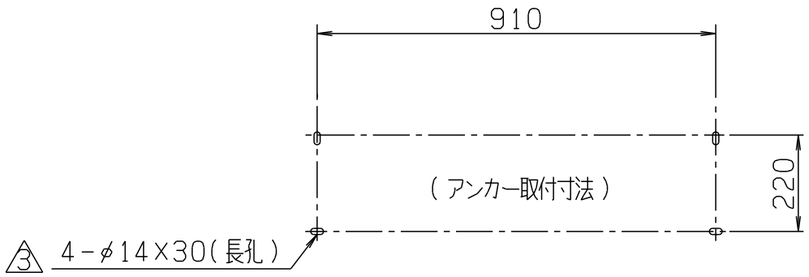

注記 1. 指定無き公差は、日晴金属(株)寸法公差表による。
2. SGMHC・CC(高耐食鋼板)はクロムフリー材とし、スキンパスは各材料メーカーの仕様とする。
3. SGMHC・CC(高耐食鋼板)は材質表記の化成処理・めっき付着量を基本とし、それ以上のグレードを使用すること。

JANコード T4931481700041

番号	品名	材質	仕上	数/台	記事	図番	Gr
3	タテカン	SGMHC-SMO K06 t2.0	ポリエステル粉体塗装	2	マンセルNO. 2.5Y8.5/1(アイボリー)	ZFX00753B	02
2	ヨコカン	SGMHC-SMO K06 t2.0	ポリエステル粉体塗装	1	マンセルNO. 2.5Y8.5/1(アイボリー)	ZFX02103B	02
1	テンイタ 2	SGMCC K27 ~~SGMCC-SZG K27~~ t1.4	ポリエステル粉体塗装	1	マンセルNO. 2.5Y8.5/1(アイボリー)	ZFX02102B	02

図名	外形寸法図	向先	殿納
図番	LP000400B 3	型式	LP-RF

承認	検図	製図	設計	作成年月日	第3角法	単位:mm	尺度	1/8(1/14)
青谷	高畑	西田	はい島	'21. 10. 4	日晴金属株式会社			

A3-A